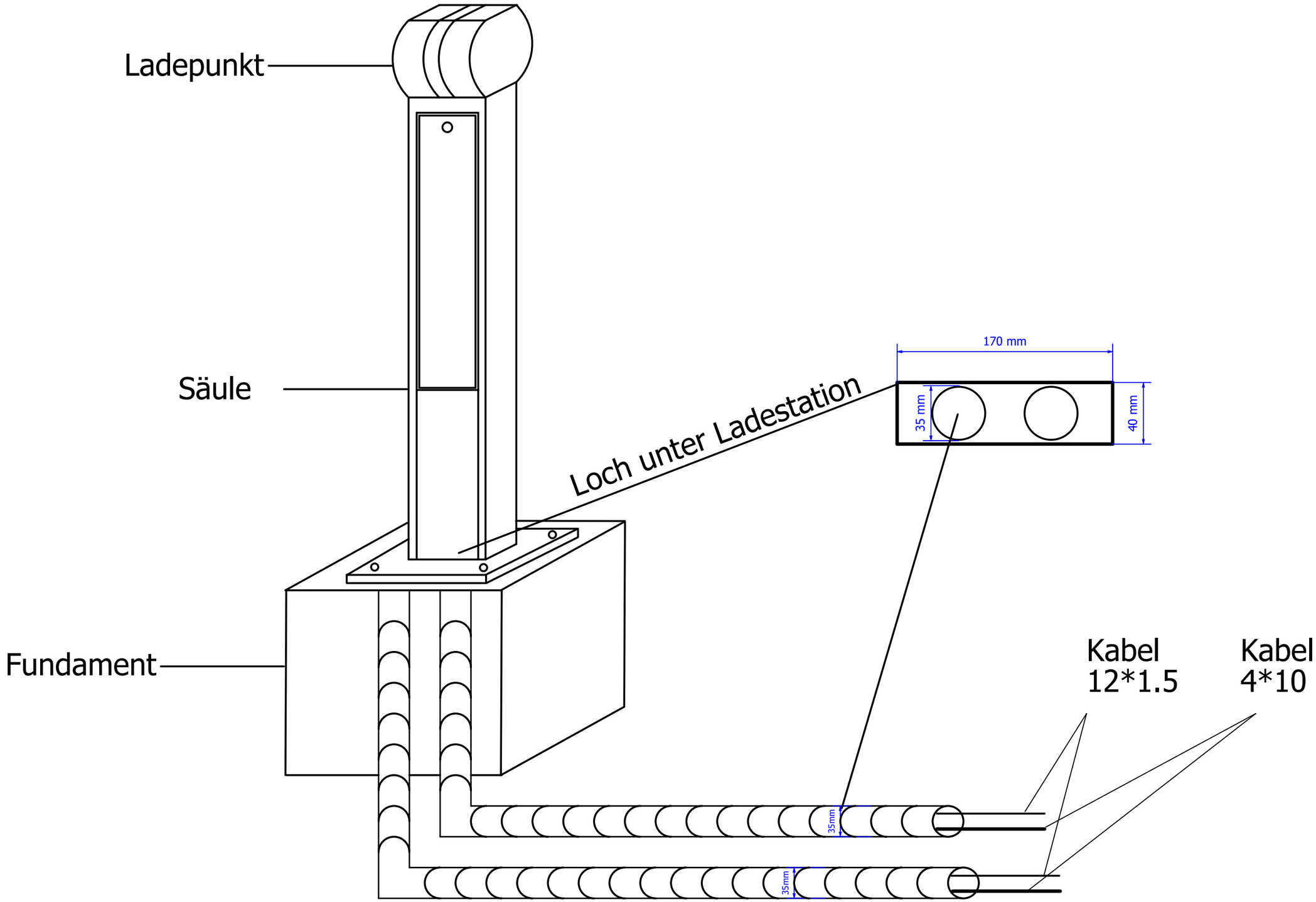
Ladepunkt
Säule
Fundament
Loch unter Ladestation
170 mm
35 mm
40 mm
35mm
35mm
Kabel
12*1.5
Kabel
4*10